縦断面図

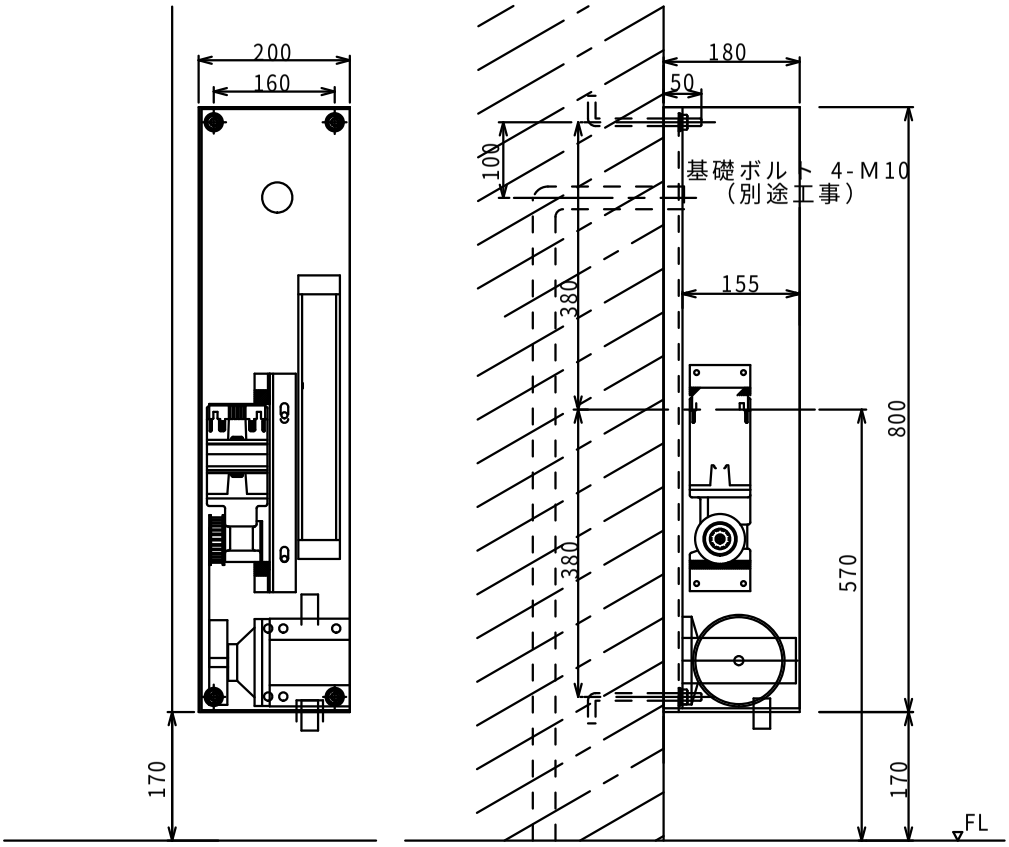

配管（別途工事）

平面図

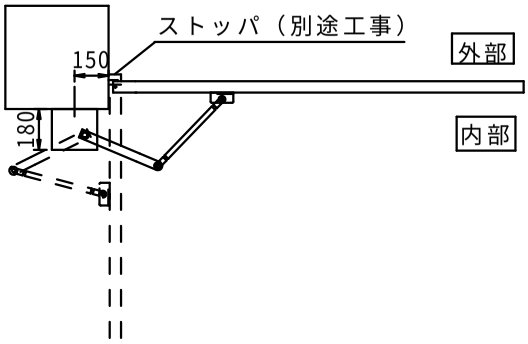

内観図

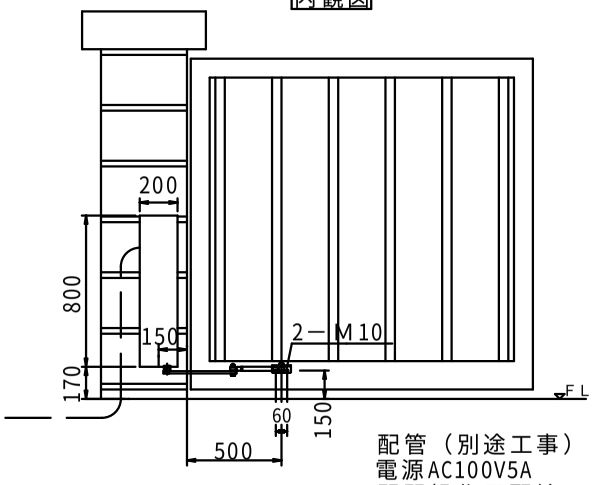

配管（別途工事）
電源AC100V5A
開閉操作用配線

門扉用スイングタイプ	
STO-ARS （片引）	STO-ARD （両引）